Montageanweisung / Installation instructions / Instruction de montage /Istruzioni di montaggio
montagehandleiding / Instrukja montazù / Montaj talimatlar / Osszeszelési utmutatòt / Nàvod k montážzi /
Nàvod na montaž / Instructiune de montaj / Инструкция по монтажу / Montaj talimatina / Monteringsanvisningar
Upute za montažu / Instrucciones de Montaje / Navodila za montažo

PRIMO/LINE

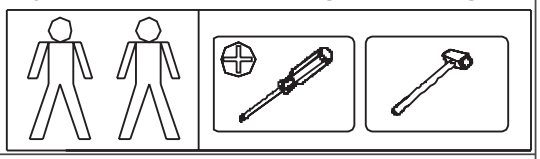

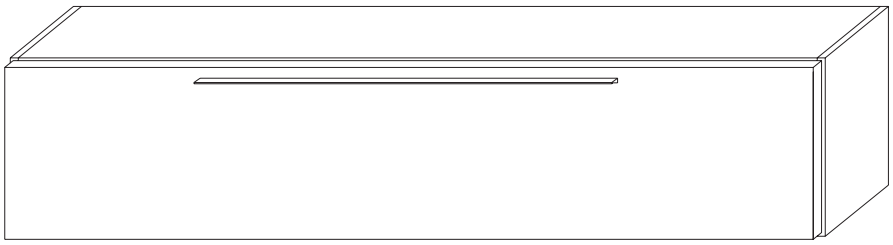

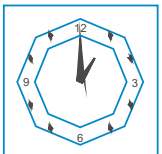

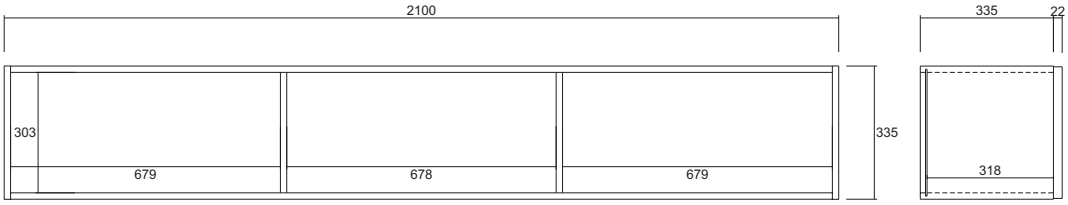

Total Kollis 1 Stuecke
Total colli 1 pieces
Numero total des colis:1
Colli totali 1
Totaal 1 colli's
Razem sztuk 1
Toplam parçalar 1
Celkem balíčky 1
Teljes csomag 1
Celkom balíčky 1
количество Всего 1
Total colete 1
Totalt antal kollin 1
Ukupno koleta 1
Bultos Totales 1
Skupno število paketov 1

D Bitte lesen Sie diese Montageanleitung gut durch, da wir für Fehler, die durch falsche Montage entstehen, keine Haftung übernehmen!

GB Please read these installation instructions through carefully as we cannot accept any liability for faults occurring as a result of incorrect installation!

CZ Přečtěte si prosim pozorně tento návod k montáži, aby jste předešli chybám vzniklých špatnou monzáži, za které neručime!

F Veuillez lire attentivement cette notice de montage, car nous déclinons toute responsabilité en cas d'erreurs découlant d'un montage erroné !

I Prego leggere attentamente le istruzioni per il montaggio, poiché decliniamo qualsiasi responsabilità per difetti derivanti da un montaggio errato

S Läs monteringsanvisningarna noggrant. Vi avsäger oss allt ansvar för defekter som uppstår p.g.a. felaktig montering.

HR Pažljivo pročitajte upute za montažu, jer otklanjamo svaku odgovornost za pogreške nastale uslijed pogrešne montaže.

SLO Prosimo, da pozorno preberete navodila za montažo, saj zavračamo vsakršno odgovornost za napake, ki bi nastale zaradi napačne montaže.

NL Leest u alstublieft deze montagehandleiding goed door, voor fouten door verkeerde montage zijn wij niet

PL Prosze uwaznie zapoznac sie z instrukcja montazu, poniewaz nie ponosimy odpowiedzialnosci za niewlasciwy montaz.

HU Kérjük, olvassa el figyelmesen ezt az összeszerelési útmutatót, mert a helytelen összeszerelésböl a dódó hibákért nem vállalunk felelösséget!

SK Prosíme, dobre preèítajte si tento návod na montáž, pretože nepreberáme žiadne ruèenie za chyby, ktoré vzniknú na základe chybnej montáže!

RO Vă rugăm să cititi cu atentie aceste instructiuni de montaj deoarece nu preluăm garantia pentru defecte ce apar datoritä unui montaj incorect!

RUS Пожалуйста, внимательно ознакомьтесь с данной инструкцией по монтажу, поскольку мы не несем ответственности за ошибки, причиной которых является неправильный монтаж.

TU **Ilkonce kullanma klavuzunu iyi okkuyun, yalnis montaj yapasaniz bunun sorumlusu biz degiliz.**

E Se ruega leer con atención las instrucciones de montaje debido a que declinamos cualquier responsabilidad por defectos derivados de un montaje erróneo

LC S.p.A
Via del Piano s.n
61030 Isola del Piano (PU)
Italia

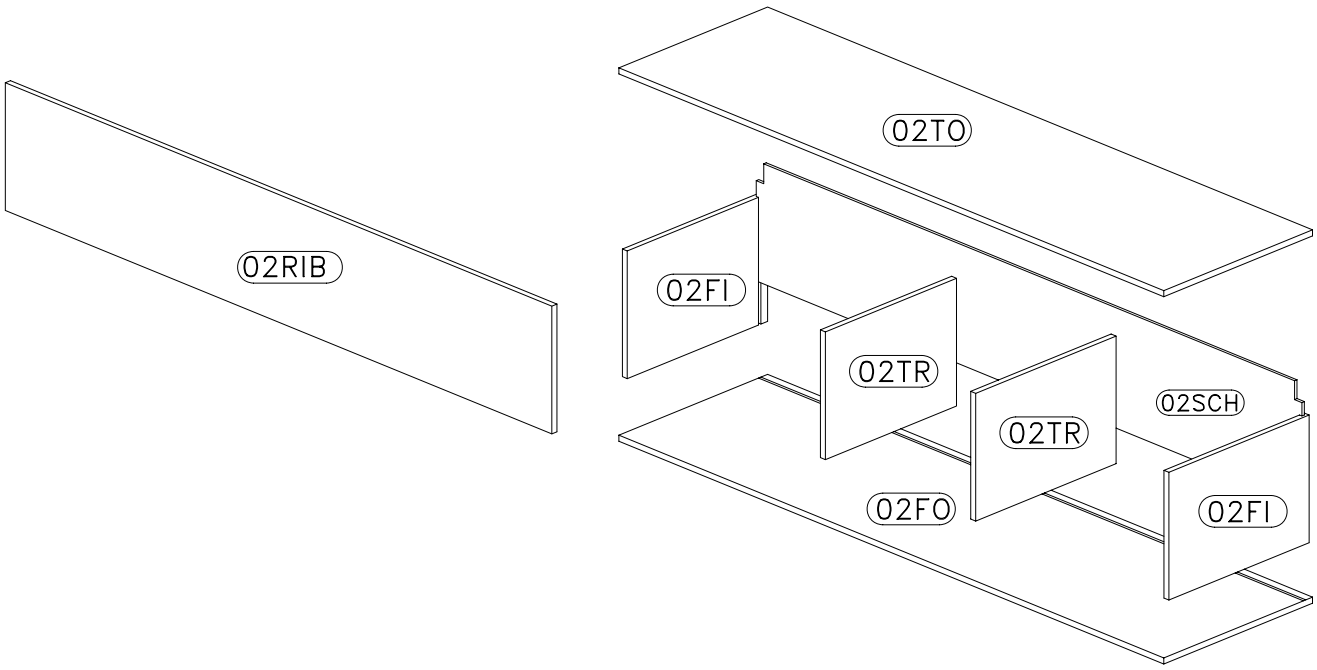

709049-02CF

A x14

B 8x30 mm. x16

C ø16 mm. x16

D x16

L 4x30 mm. x17

L6 4x25 mm. x3

P11 x6

P x2

P1 x1

P11 x6

P12 Ø 20 mm. x6

P4 209013-09CRE x1

709049-02CR

M2 3x16 mm. x10

K12 x2

P18 x2

P19 x2

709049-02ATT

P5 x3 x1

P6 x3 x1

F19 Ø 60 mm h 20 mm x6

709042-02CM

T27 4x27,5mm. x4

S5 x1

709049-02CC

L2 4x16 mm. x6

N1 x3

O x3

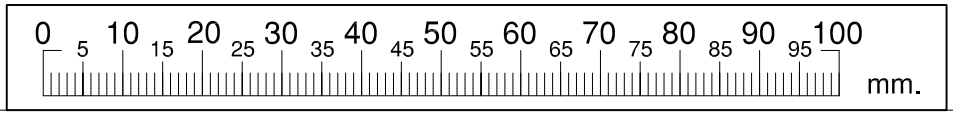

N1		L6	
	x3	4x25 mm.	x3

**ACHTUNG!!!! DIE MONTAGE DIESER SCHRAUBEN (L6) IST OBLIGATORISCH,
DA NUR DURCH DIESE KUNSTSTOFFHALTER DIE STABILITÄT
DES MOEBLES GEWÄHRLEISTET WERDEN KANN.
DER HERSTELLER ÜBERNIMMT KEINE HAFTUNG FÜR SCHÄDEN
DIE DURCH NICHTEINHALTUNG DIESES HINWEISES ENTSTEHEN.**

**ATTENTION PLEASE!!! THE ASSEMBLY OF THESE SCREWS (L6) IS COMPULSORY,
SINCE THEY ARE NECESSARY TO ENSURE THE STABILITY OF THE FURNITURE.
THE PRODUCER ASSUMES NO RESPONSIBILITY FOR ANY DAMAGE
CAUSED BY THE FAILURE TO TO MOUNT SUCH SCREWS.**

**ATTENTION!!! L'ASSEMBLAGE DES CES VIS (L6) EST OBLIGATOIRE,
EN TANT QUE NECESSAIRE POUR ASSURER LA STABILITE DU MEUBLE.
LE FABRICANT DECLINE TOUTE RESPONSABILITE POUR LES DOMMAGES CAUSES
PAR L'ABSENCE DU MONTAGE DE CES VIS.**

**ATTENZIONE!!! IL MONTAGGIO DI QUESTE VITI (L6) E' OBBLIGATORIO,
IN QUANTO NECESSARIO PER GARANTIRE LA STABILITA DEL MOBILE.
LA DITTA PRODUTTRICE NON SI ASSUME ALCUNA RESPONSABILTA'
PER I DANNI CAUSATI DAL MANCATO MONTAGGIO DI QUESTE VITI.**

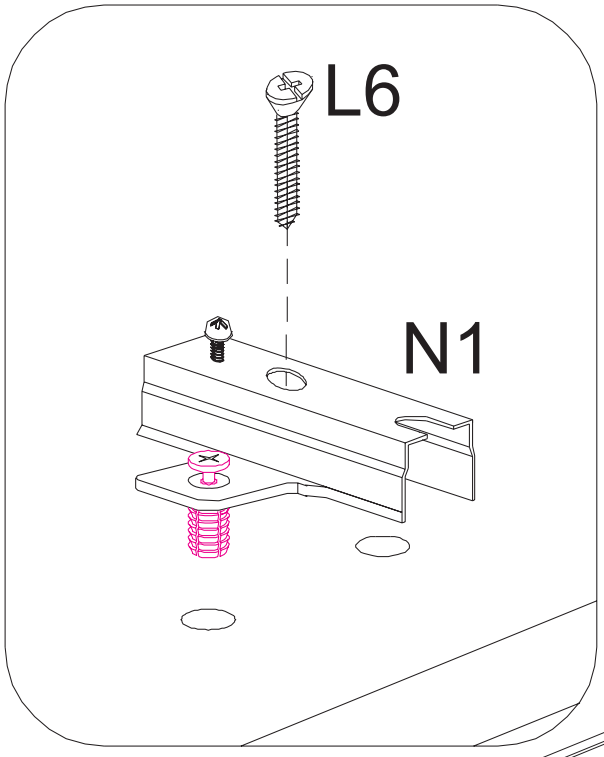

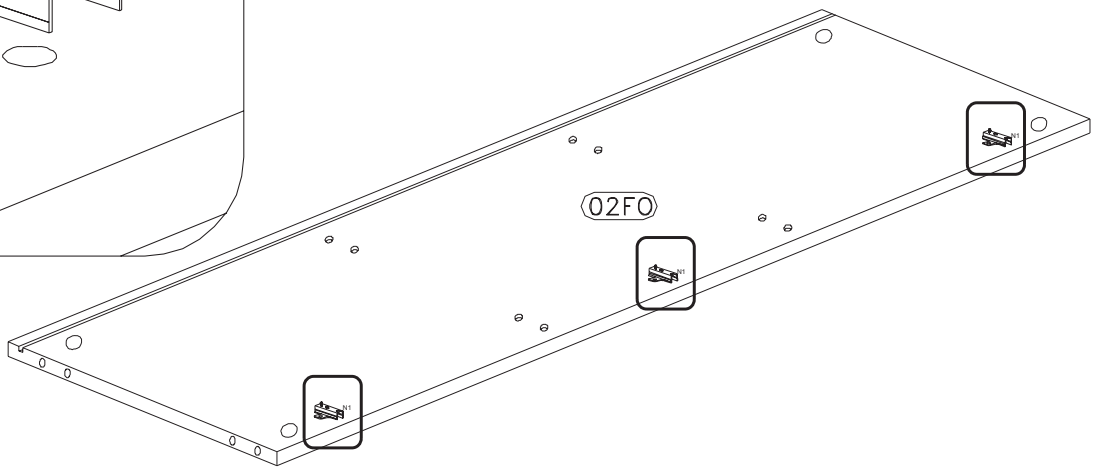

1

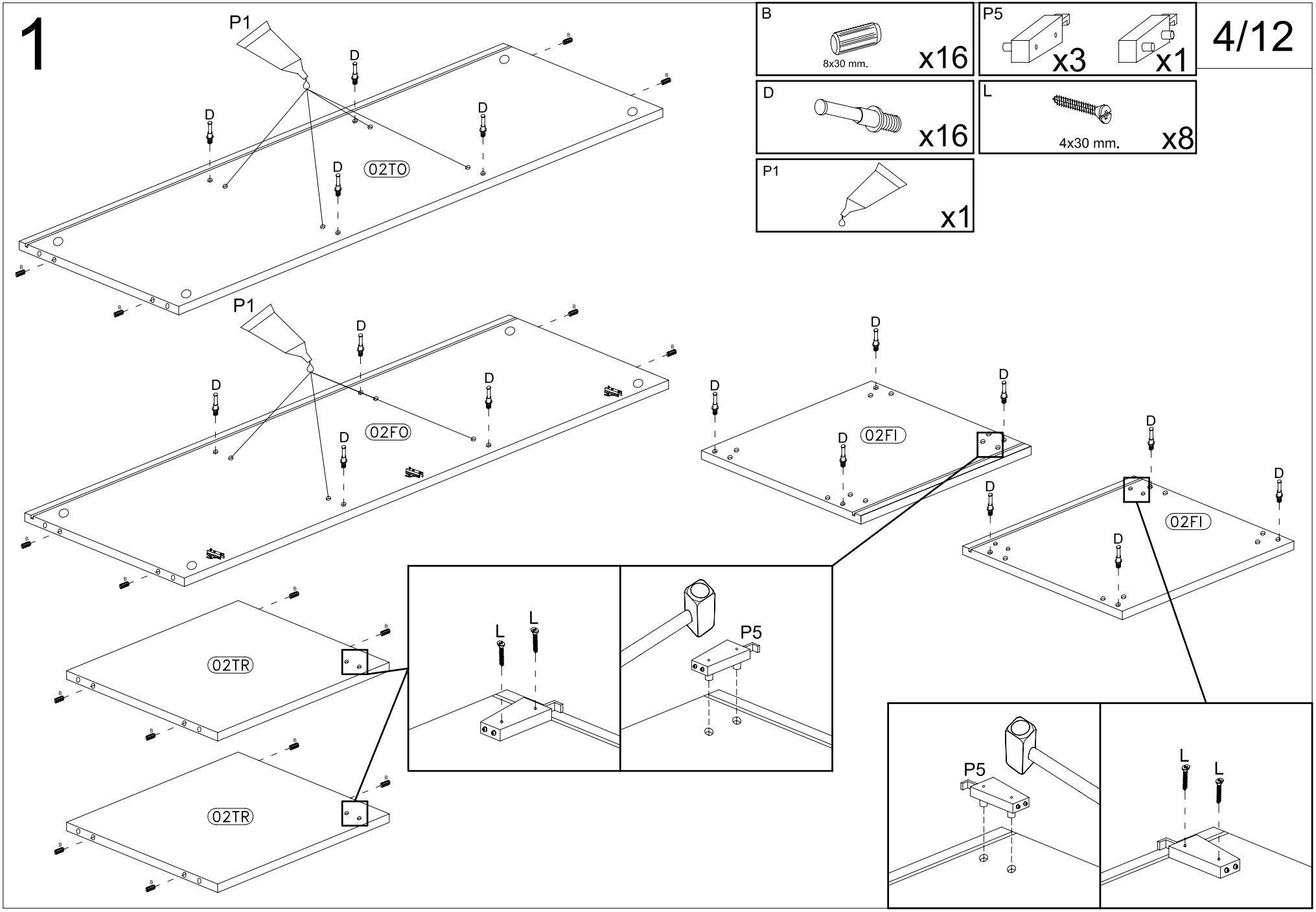
B
8x30 mm.
x16
P5
x3
x1
D
x16
L
4x30 mm.
x8
P1
x1
P1
D
02TO
P1
D
02FO
D
02FI
D
02FI
02TR
02TR
L
L
P5
P5
L
L

2

C

ø16 mm. x8

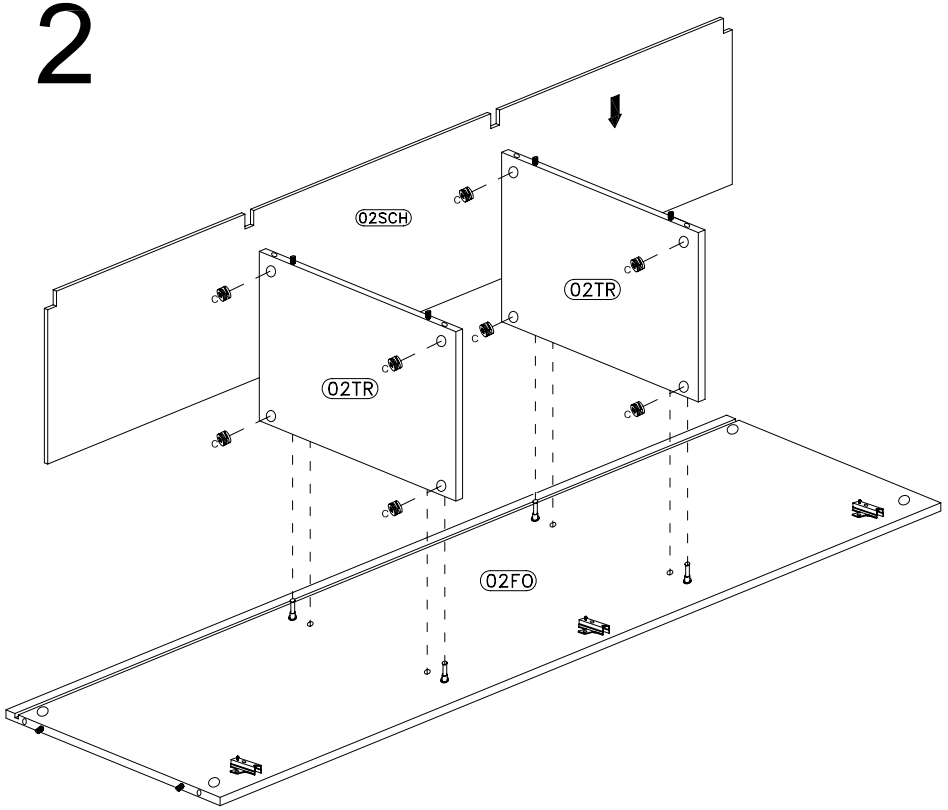

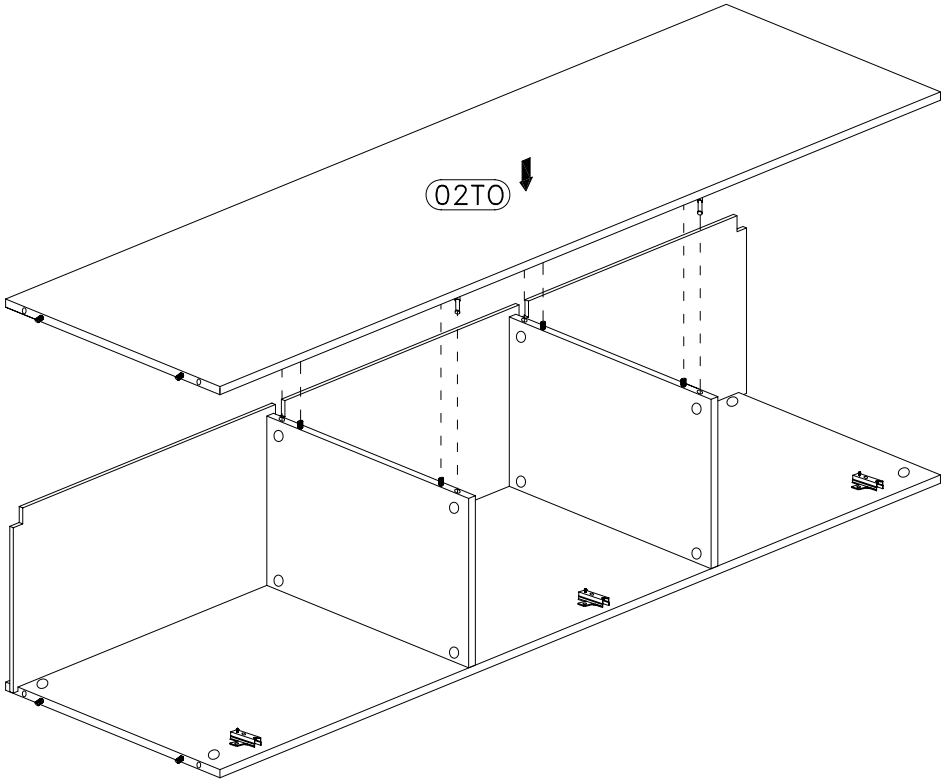

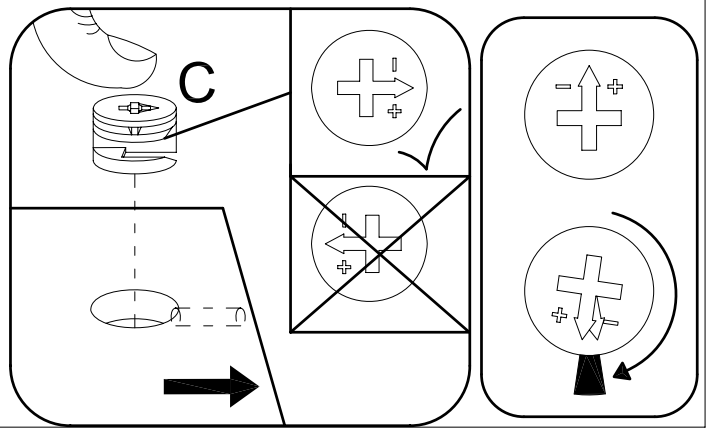

3

C	P12
ø16 mm. x8	ø20 mm. x4

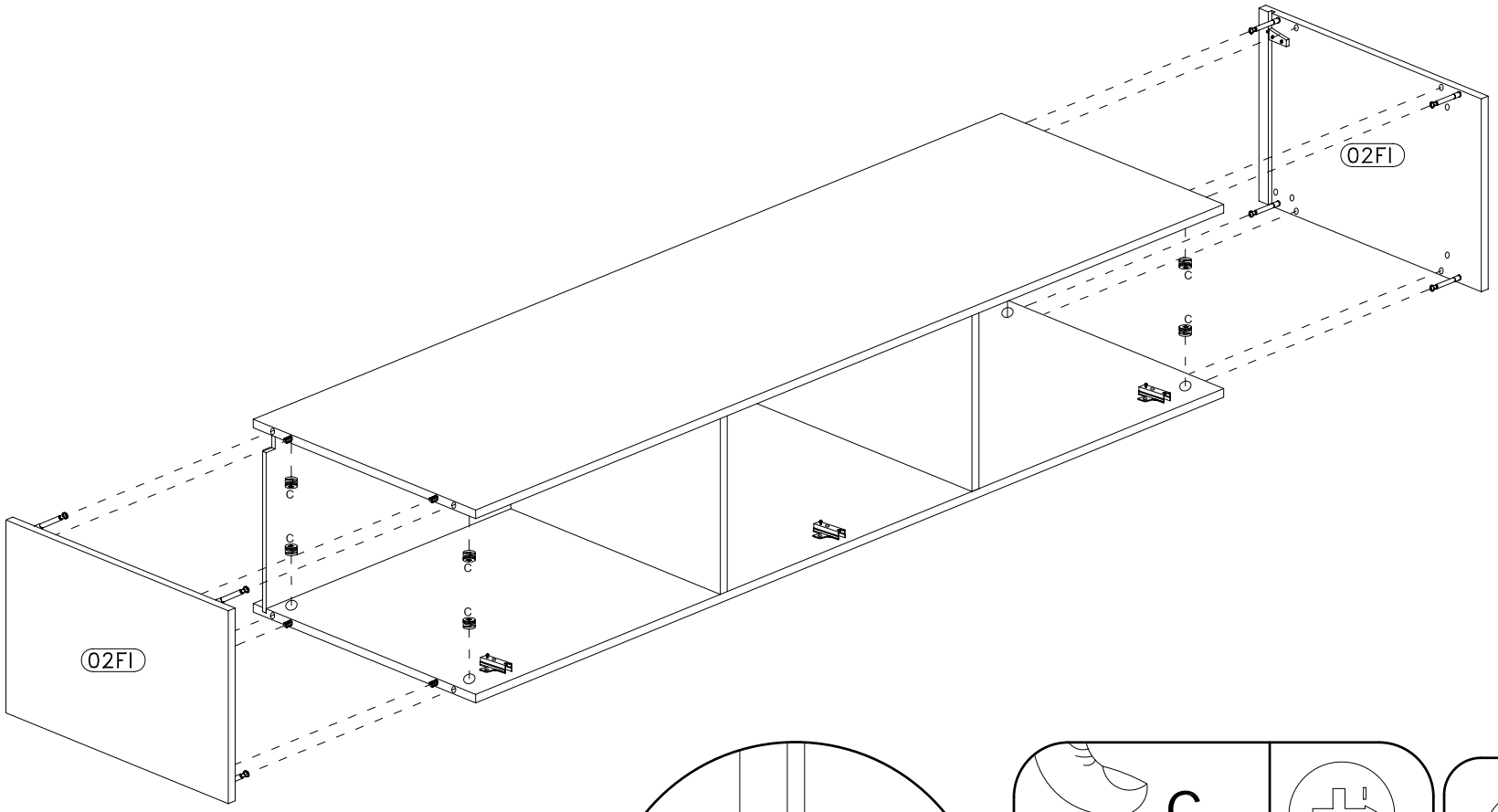

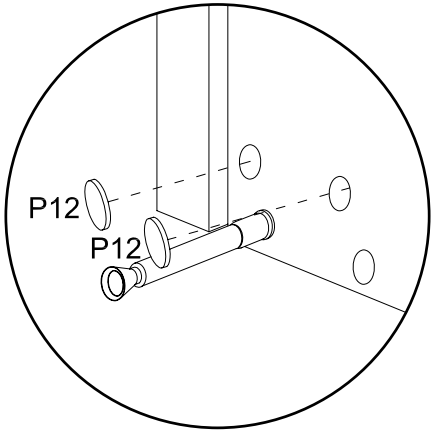

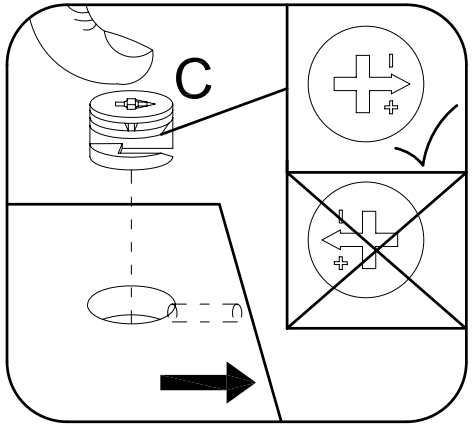

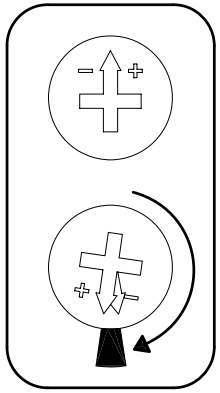

4

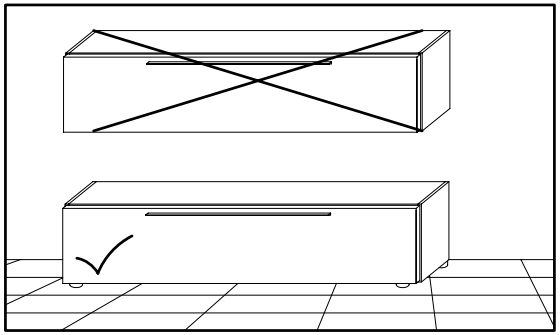

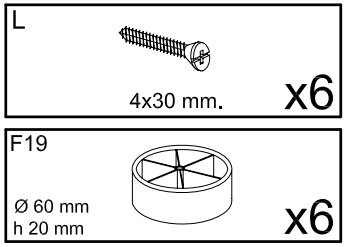
L
4x30 mm.
x6
F19
Ø 60 mm
h 20 mm
x6

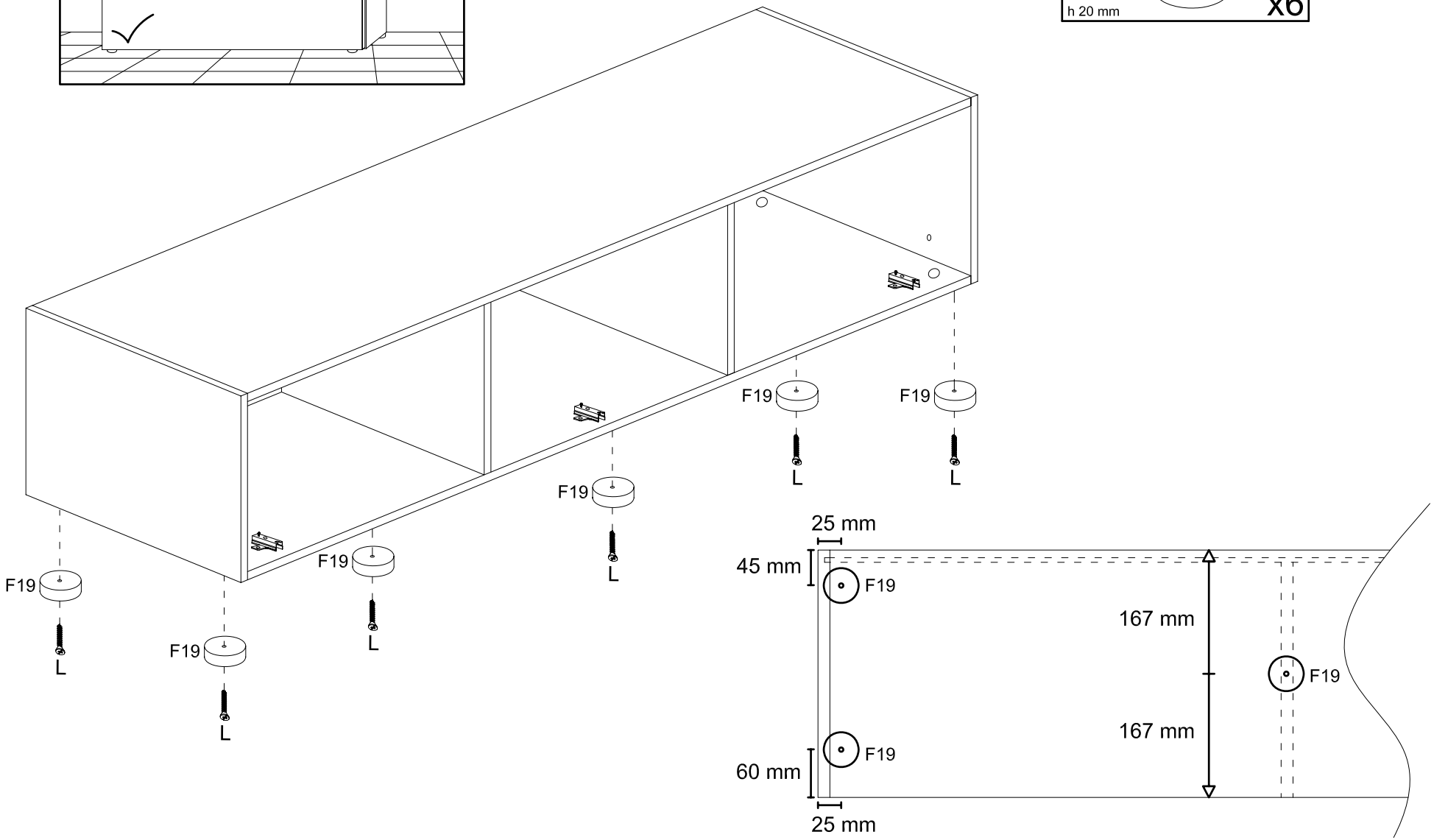
F19
L
25 mm
45 mm
167 mm
167 mm
60 mm
25 mm

5

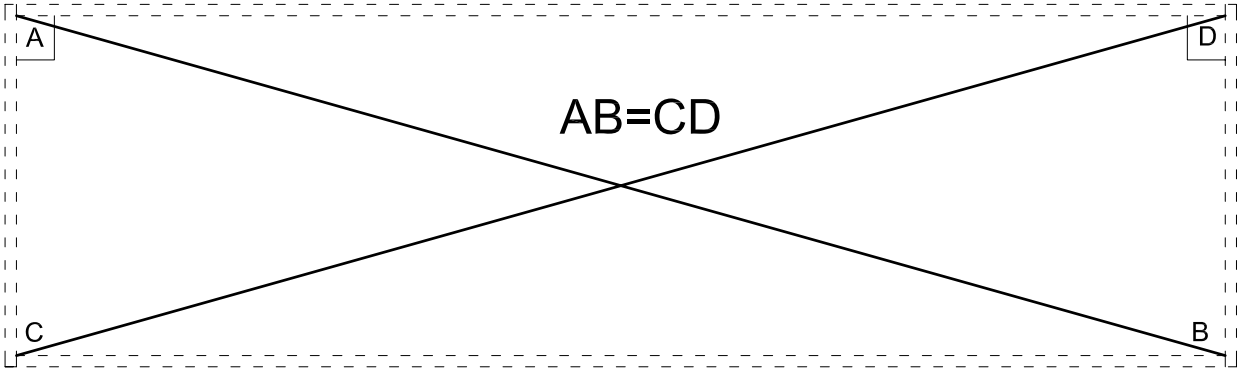
A
D
AB=CD
C
B

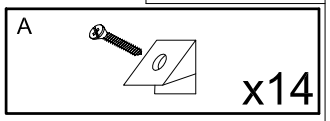
A
x14

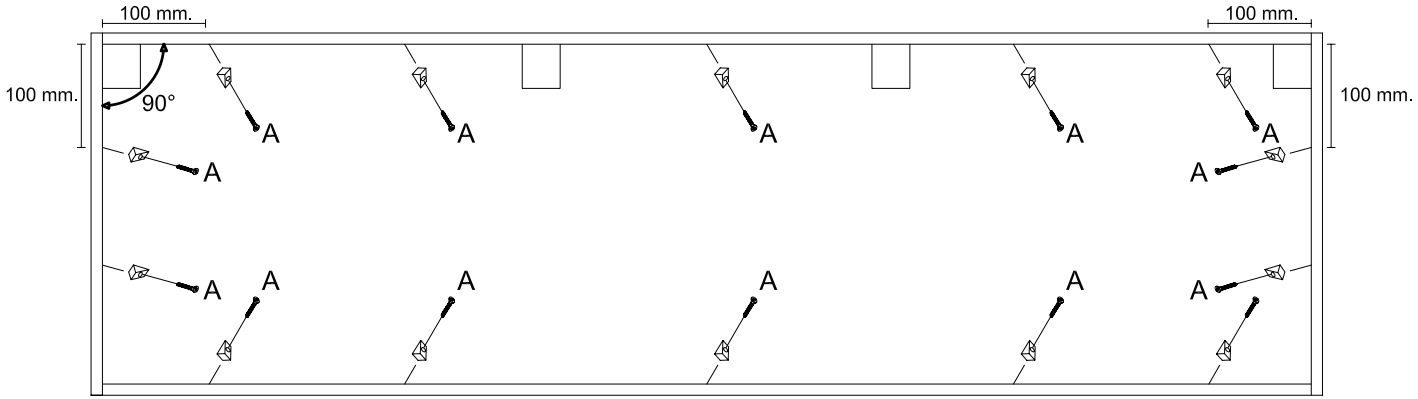
100 mm.
100 mm.
100 mm.
100 mm.
90°
A

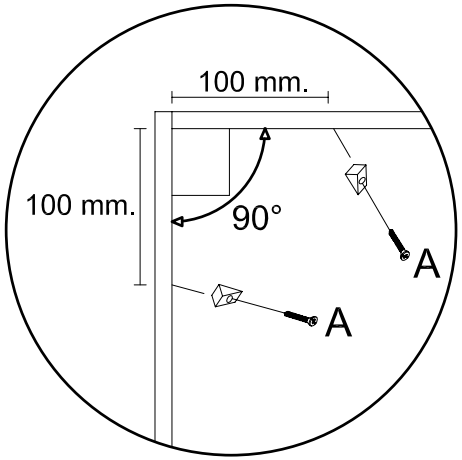
100 mm.
100 mm.
90°
A
A

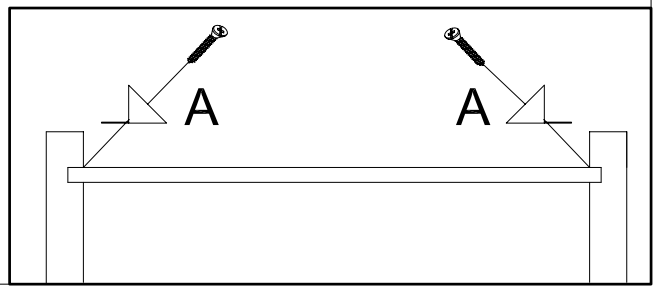
A
A

6

Ø8mm

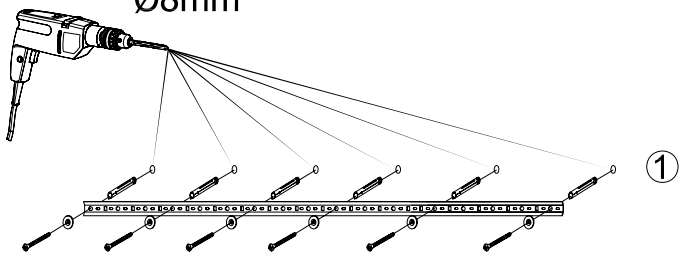

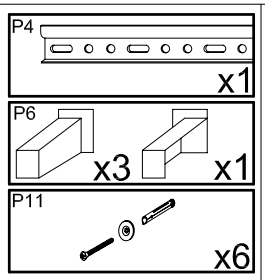

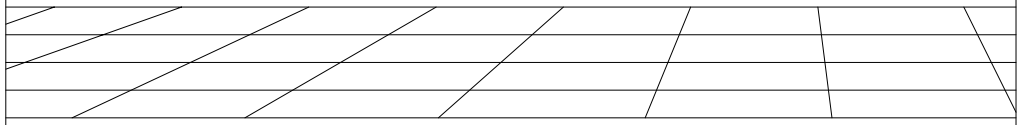

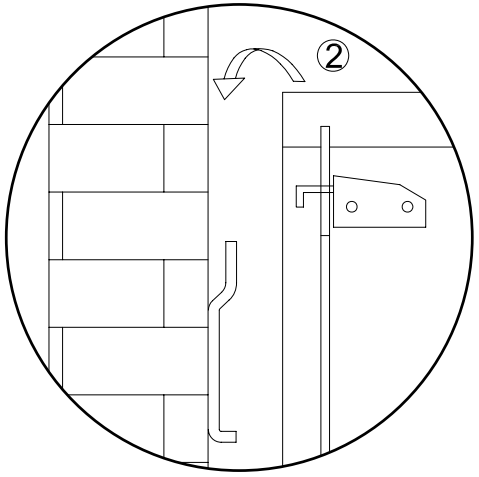

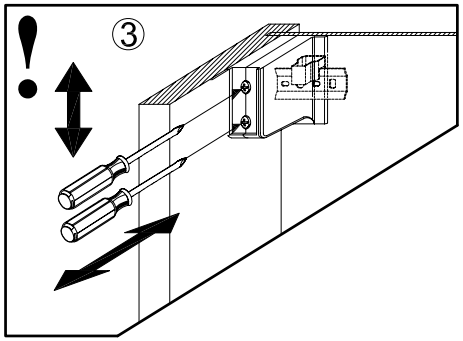

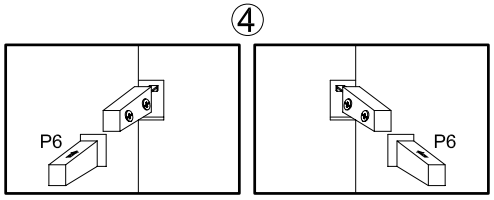

Cher client,
l'installation des meubles sospendus doit être effectuée par un personnel compétent.
Les fischers ne sont pas inclus dans la quincaillerie.
Choisir les types des fischers pour le fixage apte au mur.
S'assurer de l'adéquation du mur pour support sûr du meuble

Dear Customer
The assembling of the hanging elements must be done by a competent staff.
The fishers are not included in the hardware package.
Choose the fisher more suitable to the type of the wall.
Ensure the suitability of the wall for a secure support of the hanging element.

Sehr geehrter Kunde, die Montage der Haengeelemente muss von Fachpersonal ausgefuehrt werden! Bitte verwenden Sie eigene, der Beschaffenheit der Wand entsprechende Duebel. Zu Ihrer eigenen Sicherheit legen wir dem Beschlagbeutel keine Fischerduebel bei.

Gentile Cliente
Il montaggio dei pensili deve essere effettuato da personale competente.
I tasselli di fissaggio non sono compresi nella ferramenta.
Scegliere il tipo di tassello per il fissaggio più adatto alla tipologia di muro.
Assicurarsi l'idoneità della parete per un sostegno sicuro del pensile.

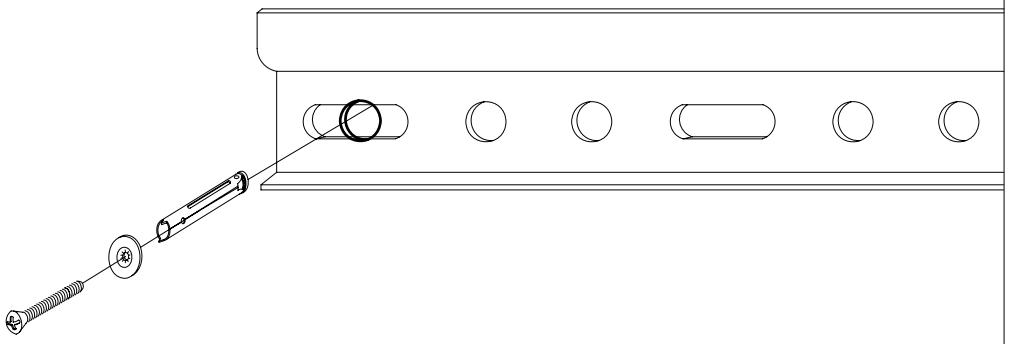

7

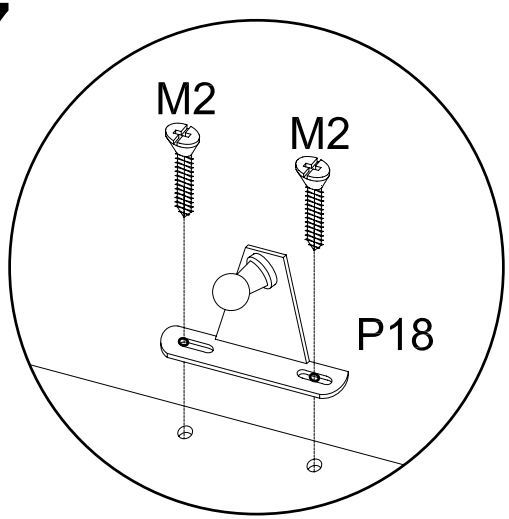

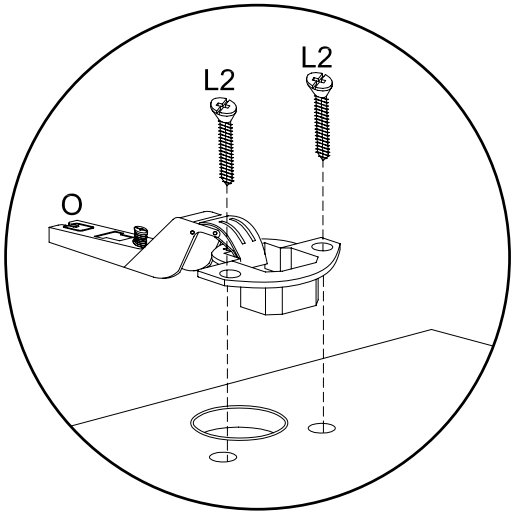

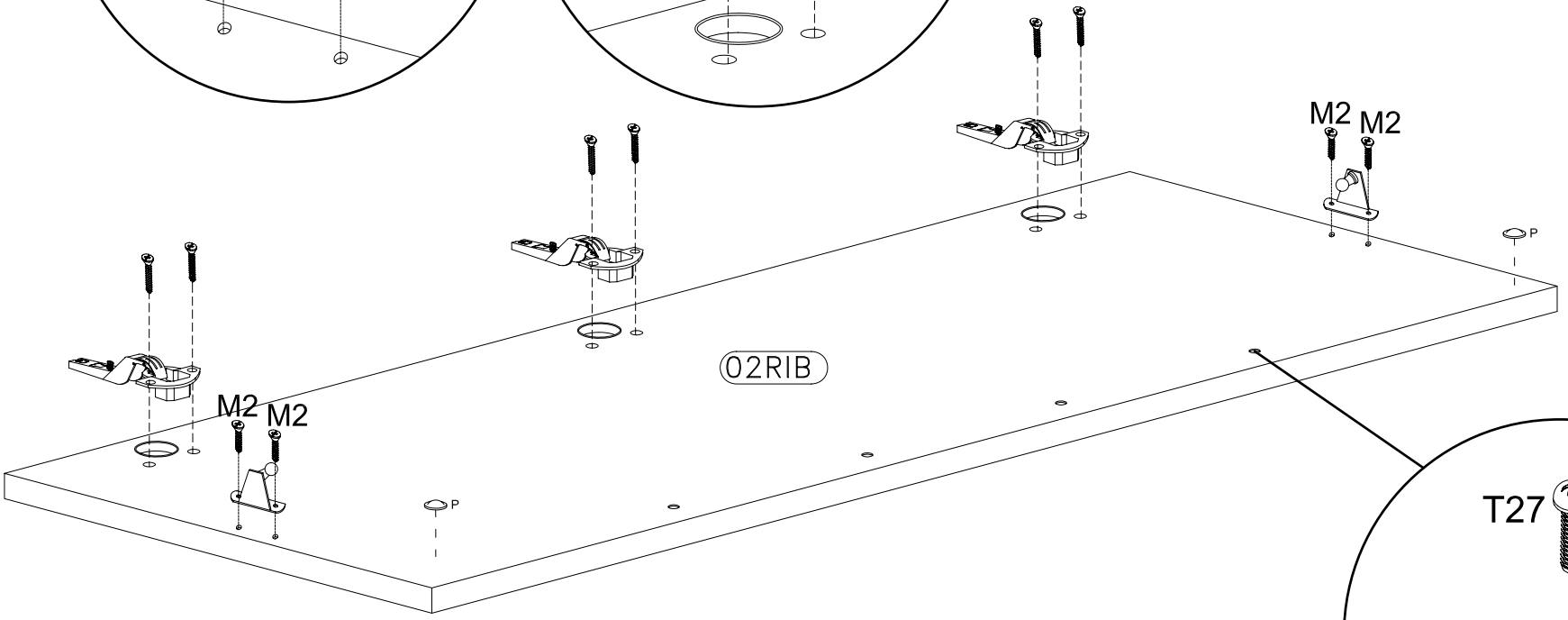

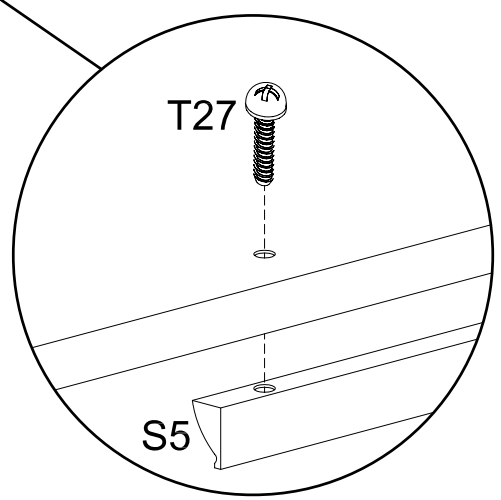

L2 4x16 mm.	x6
M2 3x16 mm.	x4
P	x2
O	x3
P18	x2
T27 4x27,5mm.	x4
S5	x1

8

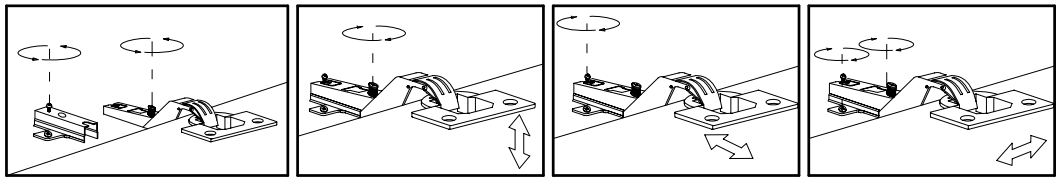

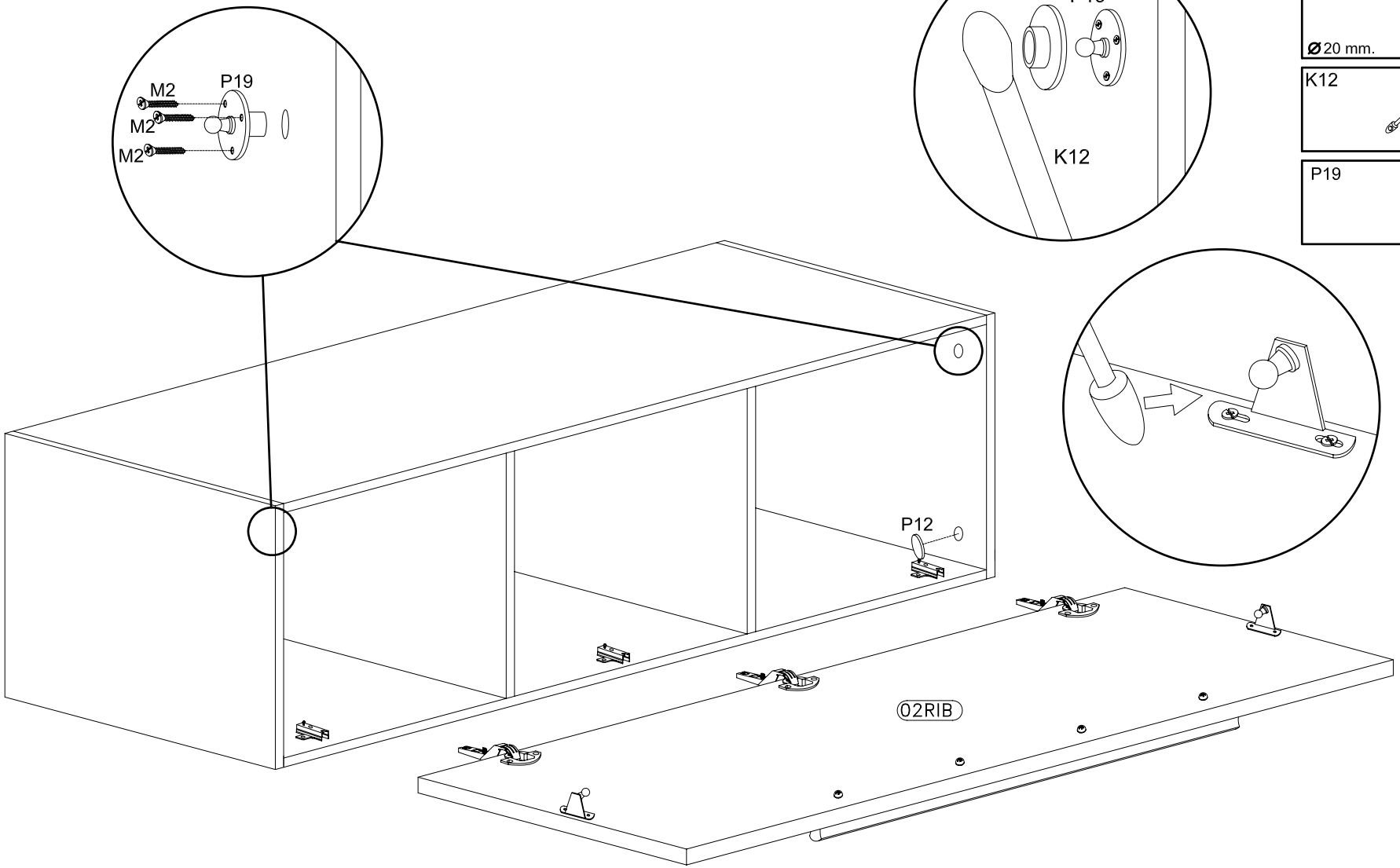

M2
3x16 mm. x6

P12
Ø20 mm. x6

K12
x2

P19
x2

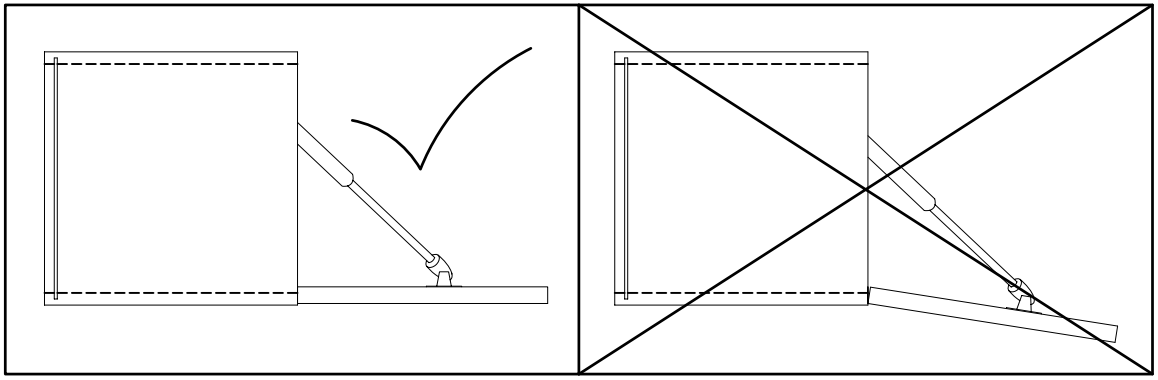

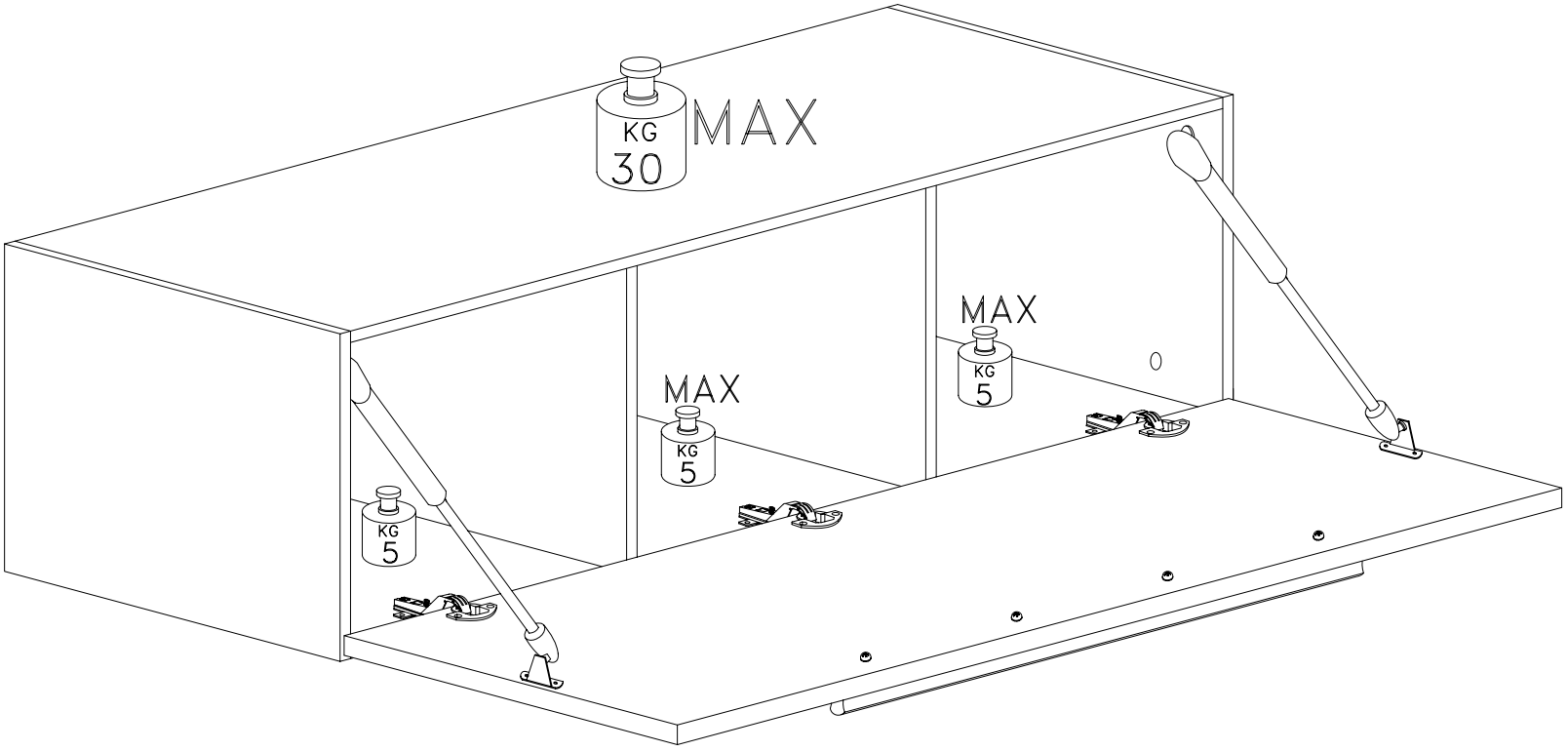
KG
30
MAX
MAX
KG
5
MAX
KG
5
KG
5